BTS PROTECTOR

Система комплексной охраны станций провайдеров сотовой связи

Краткое описание

Pima Electronic Systems Ltd.

Оглавление

1. Введение **2**
2. BTS Protector - простое решение сложных задач! **3**
2.1. Решение BTS Protector позволяет: 4
3. Комплектация системы BTS Protector **6**
4. Краткое описание основных составляющих компонентов **7**
5. Краткое описание периферийных устройств **9**
6. Принципиальная схема подключения компонентов BTS **11**

1. ВВЕДЕНИЕ

BTS (Base Transceiver Station) **Protector** - мощная комплексная система охраны базовых станций провайдеров сотовой связи, разработанная компанией PIMA Electronic Systems LTD.

Система легко адаптируется под нужды конкретного объекта, учитывая конкретные климатические и географические условия. Мы представляем вашему вниманию готовую основу (BTS Protector) с возможностью подключения разнообразного дополнительного оборудования, в зависимости от ваших потребностей.

Основываясь на накопленном за годы работы опыте, мы разработали специфическую и простую в использовании систему охраны, не имеющую аналогов на рынке. Удобное подведение кабелей и простота подключения обеспечивают быструю установку, а логичность построения и задействование современных технологий требуют минимальных технических навыков вашего персонала в установке и обслуживании.

2. BTS PROTECTOR - ПРОСТОЕ РЕШЕНИЕ СЛОЖНЫХ ЗАДАЧ!

Структурная схема комплексной защиты на базе BTS Protector

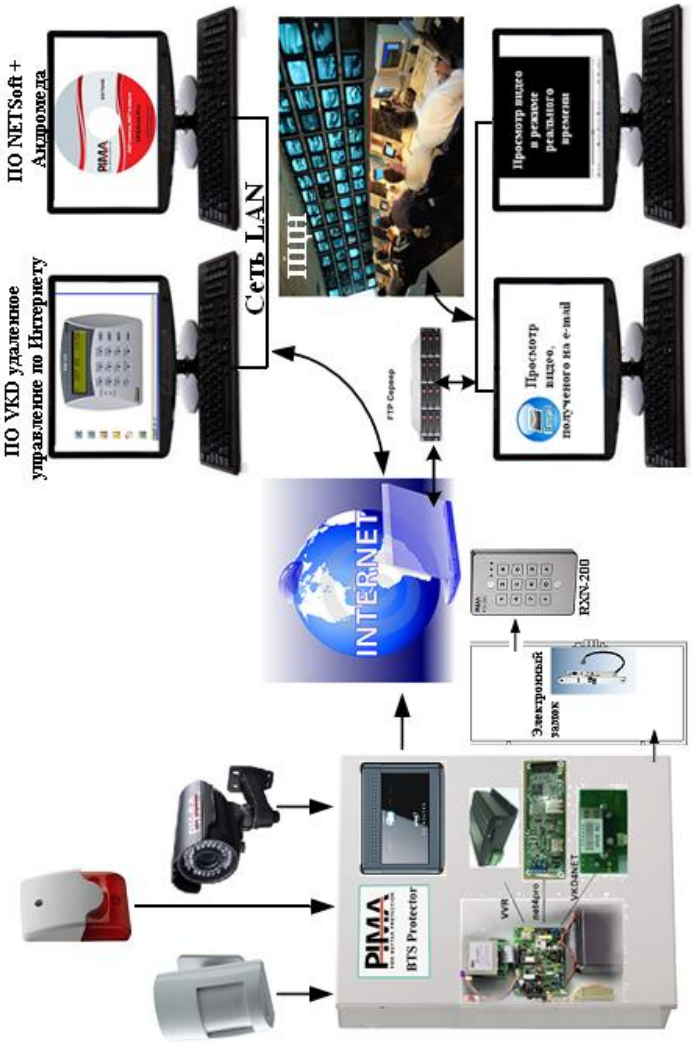

Цели и задачи BTS Protector для охраны базовых станций сотового оператора.

Постоянный контроль покрытия сотовой сети жизненно важен для любого оператора сотовой связи, а дорогостоящее оборудование нуждается в тщательной защите от попыток вандализма, взломов и краж, а также его своевременное техническое обслуживание. Именно поэтому охрана базовых станций сотового оператора приобретает первостепенное значение.

Основная проблема обеспечения своевременной и эффективной охраны – удаленность и разбросанность объектов по территории страны/региона, что требует огромных материальных затрат и людских ресурсов. Но мы нашли решение данной задачи!

2.1. Решение BTS Protector позволяет:

- организовать Пульт Централизованного Наблюдения (ПЦН)
- постоянно контролировать неограниченное количество объектов и
- координировать действия охранных подразделений и групп технического обслуживания
- постоянно собирать и анализировать информацию о текущем состоянии объекта

- мгновенно передавать сигналы тревоги на ПЦН в случае возникновения любой чрезвычайной ситуации: пожар, затопление или при несанкционированном проникновении на объект, а также технические неполадки
- удаленно управлять и наблюдать за охранной системой на объекте
- осуществлять удаленное видеонаблюдение и автоматически отправлять видеоклипы по факту тревоги
- осуществлять удаленное управление силовыми выходами системы, что позволяет дистанционно контролировать состояние объекта (включать/выключать различные приборы, освещение, кондиционирование и т.д.)

ПЦН строится на базе ПО NETsoft и ПО Андромеда. ПО NETsoft предназначено для приема кодированных AES 256 bit сигналов от объектового оборудования по сети LAN/WAN и последующей их передачи в ПО Андромеда.

ПО Андромеда осуществляет обработку сигналов, полученных от ПО NETsoft и позволяет:

- организовать подробную карточку объекта, включающую адрес, телефон, карту объекта и подъезда к нему, список установленного оборудования и т.д.
- получить полную картину состояния объектов
- осуществлять легкий доступ к карточке и планам объекта
- осуществлять полный контроль за «жизнедеятельностью» объекта
- требовать обязательного реагирования оператора на любое тревожное событие
- получить различные виды отчетов по охраняемым объектам
- контролировать доступ персонала к системе
- разграничить права доступа к различным модулям программы
- осуществлять контроль групп реагирования :
- время в пути, время отработки тревоги, общее время работы, учет рабочего времени т.д.
- контролировать связь с ПО NETsoft
- отслеживать состояние охраняемых объектов по заранее спланированному расписанию (обязательность постановки на охрану в определённые промежутки времени)
- организовать удалённые рабочие места для осуществления удалённого мониторинга по локальной сети или Интернету.

3. КОМПЛЕКТАЦИЯ СИСТЕМЫ BTS PROTECTOR

Комплект поставки:

- Охранно-пожарный прибор Hunter-Pro 832
- АКБ (не входит в стандартный комплект поставки)
- net4pro
- VKD4net
- VVR-S
- 3G GSM раутер
- I/O-R
- GSM-200
- Блок питания и зарядное устройство
- Внешние антенны- 2 шт.
- Rel-1- 3 шт.

Переферийные устройства:

- Детекторы
- Видеокамера
- Антивандальная клавиатура RXN-200
- Электронный замок
- Сирена/ы

И другие по желанию клиента!

4. КРАТКОЕ ОПИСАНИЕ ОСНОВНЫХ СОСТАВЛЯЮЩИХ КОМПОНЕНТОВ

1. Охранно-пожарный прибор Hunter-Pro 832

Hunter-Pro 832 является “мозгом системы” BTS Protector, основная задача которого определить, зафиксировать и передать на ПЦН сообщение о любой нештатной ситуации на охраняемом объекте.

Профессиональная, надежная, удобная в использовании контрольная панель, с расширением до 32 зон, соответствующая новейшим требованиям рынка. Hunter-Pro 832 управляет всей переферией, сигнализирует о вторжении, осуществляет отправку видеоклипа, контролирует открытие/ закрытие двери, позволяет организовать коммутацию внешних устройств и управление по телефону/ интернету

2. АКБ (не входит в стандартный комплект поставки)

Ни для кого не секрет, что постоянное поддержание работоспособности объекта очень важно. Именно поэтому необходимо установить на объекте источник бесперебойного (резервного) питания, чтобы, в случае отключения основного питания, система охраны продолжала функционировать. Следует серьезно подходить к вопросу о выборе аккумулятора. Мы настоятельно рекомендуем использовать мощный аккумулятор для BTS Protector- до 75А/час, что поможет обеспечить до 3 суток бесперебойной работы всех компонентов в случае отключения основного питания

3. Модуль связи с ПЦН по TCP/IP - net4pro

Для передачи тревожных сигналов на ПЦН от BTS Protector по сетям TCP/IP необходимо наличие модуля net4pro.

Осуществляется непрерывный контроль наличия связи между объектом и ПЦН.

4. Виртуальная клавиатура VKD4net

Для экономии времени и упрощения управления охраняемым объектом, компания PIMA разработала модуль VKD4net. Вам больше не потребуется физически присутствовать на объекте. Настройка, управление и мониторинг осуществляется удаленно по Интернету с помощью VKD4net, который устанавливается на управляемом объекте. На экране компьютера высвечивается виртуальная клавиатура, все действия на которой полностью синхронизированы с клавиатурой на объекте.

5. Видео верификатор тревог - VVR-S

Интегрируется с контрольной панелью Hunter Pro 832 для верификации видеоизображений охраняемых объектов в реальном времени по факту тревоги.

Во время тревоги VVR отправляет на ПЦН (ftp/ e-mail) 15-секундный видеоролик (5 сек. до и 10 сек. после тревоги), отснятый видеокамерой, установленной в сработавшей зоне. Вы не только получаете сообщение о тревоге, но и оцениваете картину происходящего на охраняемом объекте

6. 3G GSM раутер

Для передачи тревожных сигналов на ПЦН, для организации удаленного управления, для отправки видеоклипа в системе BTS Protector существует беспроводной 3G Router. Благодаря наличию PSTN подключения возможна организация удаленного управления по телефону. В системе BTS Protector предусмотрен постоянный контроль наличия связи с ПЦН по сети и осуществление перезагрузки раутера при ее отсутствии.

7. Расширитель I/O-R и Rel-1

I/O-R расширитель на 8 релейных выходов (3 из которых предназначены для коммутации устройств с высоким напряжением и током - Rel-1) для Hunter-Pro 832 позволяет удаленно управлять объектом и его переферийными устройствами, а именно: управление кондиционером, включение/выключение света, открытие/закрытие двери и т.д.

8. GSM-200

Для наличия стабильной связи с ПЦН необходимо наличие резервного канала связи. В BTS Protector таким каналом является модуль GSM-200. Модуль сотовой связи интегрируется в объектовый прибор Hunter-Pro 832. Позволяет передавать события на ПЦН и на частные телефоны. Связь возможна по голосовому каналу GSM и GPRS.

9. Блок питания и зарядное устройство

Зарядка аккумулятора и бесперебойное питание всех компонентов системы осуществляется с помощью встроенных в BTS Protector зарядного устройства и блока питания.

5. КРАТКОЕ ОПИСАНИЕ ПЕРИФЕРИЙНЫХ УСТРОЙСТВ

1. Детекторы (датчики)

В зависимости от типа охраняемого объекта и степени его защиты, устройство BTS Protector может быть совмещено с разного рода датчиками, например:

- Движения
- Дымовые
- Вибрации
- Протечки воды
- Температур
- Утечки газа
- И т.д.

2. Камера видеонаблюдения

Неотъемлемой функцией комплексной системы безопасности станций провайдера сотовой связи стала система видеонаблюдения. Засчет наличия в BTS Protector модуля VVR-S, на объекте можно установить видеокамеру. При этом, нет необходимости следить за поступающим изображением 24 часа в сутки- предоставьте эту работу видеоверификатору. Можно выделить основные преимущества систем видеонаблюдения перед другими средствами безопасности.

Это автоматическое обнаружение и видеоконтролирование событий, мгновенное обнаружение несанкционированного проникновения на охраняемую территорию, исключение ложных срабатываний за счет интеллектуальной обработки поступающих информационных потоков, наглядное отображение всей обрабатываемой информации, возможность тесной интеграции с другими подсистемами безопасности. Компания PIMA предлагает своим клиентам широкий выбор современных видеокамер. Обратитесь к нам и мы вместе подберем видеокамеру, отвечающую вашим требованиям, оптимальную по цене и качеству

3. Антивандальная клавиатура RXN-200 и электронный замок

Как правило, станции оператора сотовой связи расположены в труднодоступных удаленных местностях, без должного контроля и охраны, поэтому обычной клавиатурой здесь не обойтись. Именно для этого существует RXN-200 –клавиатура, представляющая собой внешнюю водо-пыленепроницаемую, погодоустойчивую антивандальную клавиатуру двойного действия (в герметическом металическом корпусе с сенсорными клавишами) для наружной установки, соответствующая стандарту IP65. С помощью RXN-200 возможны как постановка/снятие объекта на/с охраны, так и управление электрозамком. Устройство имеет 6-значный код доступа и при попытке его подбора будет послан тревожный сигнал на ПЦН

4. Сирена/ы

Охраняемый объект должен включать в себя, как минимум, одну сирену, которая активирует звуковые и световые сигналы в случае проникновения на станцию провайдера сотовой связи

6. ПРИНЦИПИАЛЬНАЯ СХЕМА ПОДКЛЮЧЕНИЯ КОМПОНЕНТОВ BTS

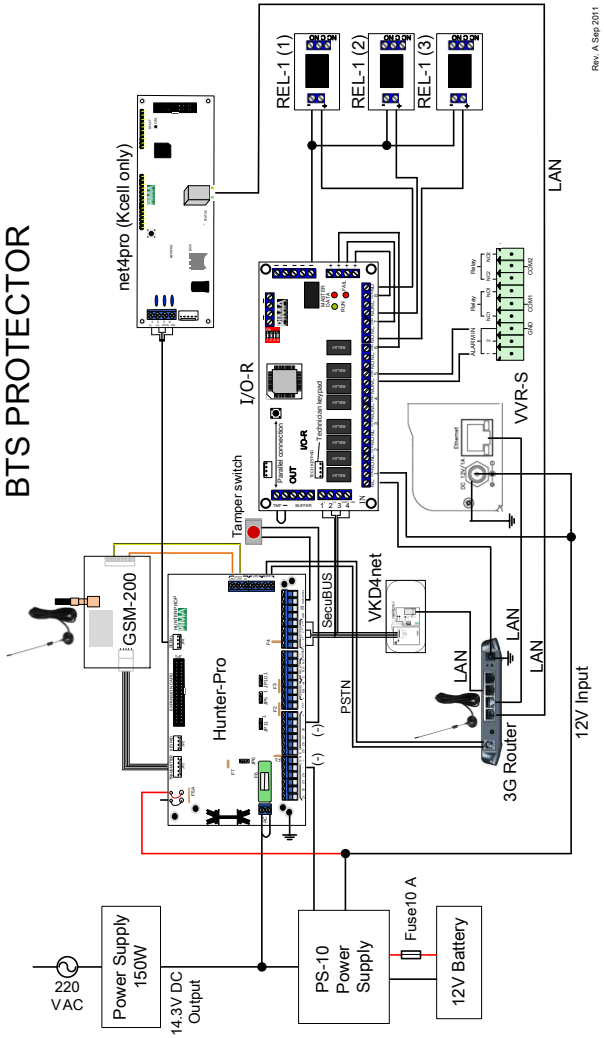

Контактная информация:

Pima Electronic Systems Ltd.

5 Hatzoref St.

Holon, 58856

ISRAEL

Тел.: +972.3.6506414 Факс: +972.3.5500442

sales-ru@pima-alarms.com

www.pima-alarms.com

4410366

Version: A, XX ru (Feb. 2012)